СЕРИЯ 800 IP54 ПРОМЫШЛЕННАЯ

IP54
КЭВ-220П8011W

IP54
КЭВ-П8011А

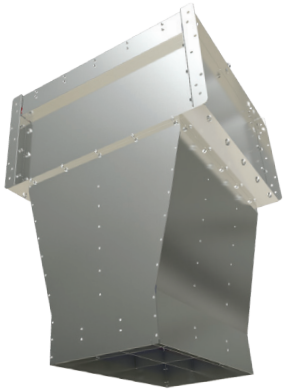

IP54
КЭВ-140П8021W

IP54
КЭВ-П8021А

Назначение

Для защиты проемов высотой от 6 до 12 метров промышленных зданий, в помещениях с атмосферой, содержащей капельную влагу.

Преимущества

Завесы серии 800, благодаря сильному воздушному потоку надежно защищают проемы промышленных зданий при самых суровых наружных условиях. Завесы со степенью защиты оболочки IP54 допускается устанавливать для защиты проемов в помещениях с категорией взрывоопасности В-Iб и В-IIа (для завес с водяным источником тепла при выполнении требований пункта 7.3.63 ПУЭ).

Варианты изготовления корпуса

Стандартно завесы изготавливаются из оцинкованной стали. КЭВ-220П8011W и КЭВ-П8011А - с углом сопла 30°. Завесы КЭВ-140П8021W и КЭВ-П8021А изготавливаются с углом сопла 0°. По заказу - корпус завесы изготавливается из нержавеющей стали, см. сводную таблицу артикулов на стр. 160.

Управление

Подключение и управление завесами КЭВ-220П8011W и КЭВ-П8011А осуществляется через Модуль МП-WA или БКУ-WA6. См. раздел "Управление" .

Монтаж завес

Завесы КЭВ-140П8021W и КЭВ-П8021А устанавливаются горизонтально или вертикально под любым углом к плоскости проема (в соответствии с проектом). Угол наклона обеспечивает кронштейн, изготовленный по предварительному заказу (в комплекте). КЭВ-220П8010W, КЭВ-П8010А устанавливаются горизонтально или вертикально, угол к плоскости проема обеспечивает установленный угол сопла 30°.

Комплектация

Монтажные кронштейны.

Важная информация!

Изготовление и поставка завес 800 серии производится только после выдачи специалистами НПО "Тепломаш" проектных рекомендаций по защите проемов этими завесами или после согласования обоснований установки этих завес другими проектными организациями.

КЭВ-220П8011W

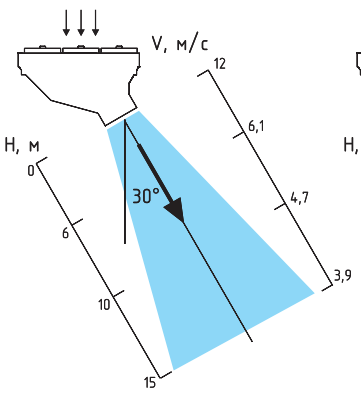

КЭВ-П8011А

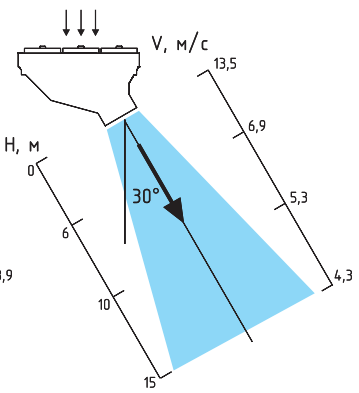

КЭВ-140П8021W

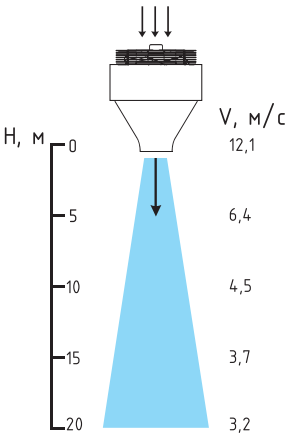

КЭВ-П8021А

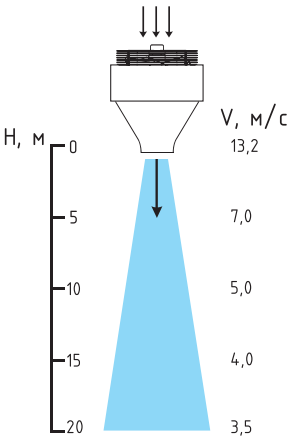

Эпюры скоростей справедливы для плотной установки в ряд не менее 8 завес

Артикул		138002	138005
Завесы с водяным источником тепла		**КЭВ-220П8011W**	**КЭВ-140П8021W**
Параметры питающей сети	В/Гц	380/50	380/50
Расход воздуха	м³/ч	13700/14500/15300	10400
Скорость воздуха на выходе из сопла	м/с	14,5	12,1
Эффективная длина струи*	м	15	10
Габаритные размеры (ДхШхВ)	мм	2020x710x1675	850x1190x1430
Размеры сопла: Ширина Длина вдоль размаха	мм	 580 590	 300 800
Установленный угол сопла к плоскости проема		30°	под заказ
Масса (без воды)	кг	121,5	112
Потребляемая мощность двигателей	Вт	2460	1700
Максимальный ток при номинальном напряжении	А	5,1	2,45
Уровень звукового давления, 5м	дБ (А)	67	67
Присоединительные размеры патрубков	дюйм	1''	1''

ТЕПЛОВЫЕ ХАРАКТЕРИСТИКИ ЗАВЕС ПРИ ТЕМПЕРАТУРЕ ВОЗДУХА В ПОМЕЩЕНИИ +15 °С

КЭВ-220П8011W

Температура воды на входе/выходе	**°С**	**150/70**	**130/70**	**105/70**	**95/70**	**80/60**	**60/40**
Расход воздуха 15300/13700		**max/min**	**max/min**	**max/min**	**max/min**	**max/min**	**max/min**
Тепловая мощность	кВт	146,2/136,8	137,4/128,5	126,4/181,2	122,1/114,1	98,7/92,2	55,2/51,5
Подогрев воздуха	°С	28/29	26/27	24/25	23/24	19/20	10/11
Расход воды	л/с	0,50/0,47	0,63/0,59	0,99/0,92	1,33/1,25	1,34/1,25	0,74/0,69

КЭВ-140П8021W

Температура воды на входе/выходе	**°С**	**150/70**	**130/70**	**105/70**	**95/70**	**80/60**	**60/40**
Расход воздуха 10400		**max**	**max**	**max**	**max**	**max**	**max**
Тепловая мощность	кВт	80,6	79,4	78,6	78,2	62,4	25,7
Подогрев воздуха	°С	22,8	22,5	22,3	22,2	17,7	7,3
Расход воды	л/с	0,28	0,36	0,61	0,85	0,84	0,35

Артикул		118002	118009
Завесы без источника тепла		**КЭВ-П8011А**	**КЭВ-П8021А**
Параметры питающей сети	В/Гц	380/50	380/50
Расход воздуха	м³/ч	15000/15800/16700	11300
Скорость воздуха на выходе из сопла	м/с	15,5	13,2
Эффективная длина струи		15	10
Габаритные размеры (ДхШхВ)	мм	2020x710x1675	850x1145x1430
Размеры сопла: Ширина Длина вдоль размаха	мм	 580 590	 300 800
Установленный угол сопла к плоскости проема		30°	под заказ
Масса, кг		105	100
Потребляемая мощность двигателей	Вт	2460	1600
Максимальный ток при номинальном напряжении	А	5,1	2,35
Уровень звукового давления, 5м	дБ (А)	67	67

* см. раздел ««Общие рекомендации по защите проема завесами»

Купить тепловые завесы Тепломаш: https://energomir.su/teplovie-zavesi/teplovye-zavesy-teplomash.html

По вопросам продаж обращайтесь:

ЕКАТЕРИНБУРГ: +7 (343) 374-94-93
ЧЕЛЯБИНСК: +7 (351) 751-28-06
НИЖНИЙ ТАГИЛ: +7 (922) 171-31-23
ТЮМЕНЬ: +7 (3452) 60-84-52
КУРГАН: +7 (3522) 66-29-82
МАГНИТОГОРСК: +7 (922) 016-23-60
УФА: +7 (965) 658-21-06
ПЕРМЬ: +7 (342) 204-62-75
СУРГУТ: +7 (932) 402-58-83
НИЖНЕВАРТОВСК: +7 (3466) 21-98-83